PROJEKTAVIMO UŽDUOTIS

2026 m. lapkričio mėn. 09 d.
Panevėžys

1. Užduoties pavadinimas: šilumos tinklų nuo ŠK-104-7 iki Chemikų g. 11 su atšaka Kėdainiuose rekonstravimas.
2. Užsakovas – AB "Panevėžio energija".
3. Pagrindas projektavimui – patikimo šilumos tiekimo užtikrinimas vartotojams, nuostolių mažinimas. 2027 metais Kėdainių savivaldybė planuoja kvartalo dangų rekonstrukciją.
4. Statybos vieta – Kėdainių miestas.
5. Suprojektuoti:

5.1. Šilumos tinklų rekonstravimą pagal vamzdynų sistemos projektinius parametrus: T_s=120°C, P_s=1,6 MPa;

5.2. Šilumos tinklų vamzdynus – bekanaliu būdu su vandens nuotėkio kontrole ruože nuo ŠK-104-7 iki Respublikos g.34 - DN150 (vietoje buvusio DN200), numatant uždaromąją armatūrą DN150 su aptarnavimo šuliniais už šilumos kameros į Respublikos g. 34 pusę;

5.3. Šilumos tinklų vamzdynų pakeitimą Respublikos g. 34 pastate - DN150 (vietoje buvusio DN200) su vandens nuotėkio kontrole (esamoje ašyje), numatant atšaką į Respublikos g. 34 pastato šilumos punktą - DN65, įskaitant įvadines sklendes DN65;

5.4. Šilumos tinklų vamzdynus – bekanaliu būdu su vandens nuotėkio kontrole ruože nuo Respublikos g. 34 iki Respublikos g. 36 - DN150 (vietoje buvusio DN200);

5.5. Šilumos tinklų vamzdynų pakeitimą Respublikos g. 36 pastate - DN150 ir DN125 (už atšakos į šilumos punktą), (vietoje buvusio DN200) su vandens nuotėkio kontrole (esamoje ašyje), numatant atšaką į Respublikos g. 36 pastato šilumos punktą – DN50, įskaitant įvadines sklendes DN50;

5.6. Šilumos tinklų vamzdynus – bekanaliu būdu su vandens nuotėkio kontrole ruože nuo Respublikos g. 36 iki Respublikos g. 38 - DN 125 (vietoje buvusio DN200);

5.7. Šilumos tinklų vamzdynų pakeitimą Respublikos g. 38 pastate - DN125 (vietoje buvusio DN200) su vandens nuotėkio kontrole (esamoje ašyje), numatant atšaką į Respublikos g. 38 pastato šilumos punktą – DN50, įskaitant įvadines sklendes DN50;

5.8. Šilumos tinklų vamzdynų pakeitimą Respublikos g. 42 pastate DN80, DN65, (vietoje buvusio DN100) su vandens nuotėkio kontrole (esamoje ašyje), numatant atšaką - DN80 į Chemikų g. 17 pusę su atšaka nuo jos į Respublikos g. 42 pastato šilumos punktą – DN50, įskaitant įvadines sklendes DN50, už atšakos į Respublikos g. 42 pastato šilumos punktą, numatyti uždaromąją armatūrą DN65 link Chemikų g. 17 pastato, o į Chemikų g. 13 pastato pusę numatyti atšaką DN65 su uždaromąja armatūra DN65;

5.9. Šilumos tinklų vamzdynus – bekanaliu būdu su vandens nuotėkio kontrole ruože nuo Respublikos g. 42 iki Chemikų g. 13 - DN65 (vietoje buvusio DN100);

5.10. Šilumos tinklų vamzdynų pakeitimą Chemikų g. 13 pastate DN65 ir DN40 (vietoje buvusio DN100) su vandens nuotėkio kontrole (esamoje ašyje), numatant atšaką į Chemikų g. 13 pastato šilumos punktą – DN50, įskaitant įvadines sklendes DN50;

5.11. Šilumos tinklų vamzdynus – bekanaliu būdu su vandens nuotėkio kontrole ruože nuo Chemikų g. 13 iki Chemikų g. 11 šilumos punkto - DN40 (vietoje buvusio DN 80), įskaitant įvadines sklendes DN40;

5.12. Šilumos tinklų vamzdynus – bekanaliu būdu su vandens nuotėkio kontrole ruože nuo Respublikos g. 42 iki Chemikų g. 17 - DN65 (vietoje buvusio DN100);

5.13. Šilumos tinklų vamzdynų pakeitimą Chemikų g. 17 pastate DN65 ir DN40 (vietoje buvusio DN100) su vandens nuotėkio kontrole (esamoje ašyje), numatant atšaką į Chemikų g. 17 pastato šilumos punktą - DN40, įskaitant įvadines sklendes DN40;
5.14. Šilumos tinklų vamzdynų pakeitimą Chemikų g. 15 pastate DN40 (vietoje buvusio DN100) su vandens nuotėkio kontrole (esamoje ašyje) iki Chemikų g. 15 šilumos punkto, įskaitant įvadines sklendes DN40;
5.15. Šilumos kamerų ŠK-104-7-2, ŠK-104-7-4, ŠK-104-7-8, ŠK-104-7-10 ir ŠK-104-7-6-2 panaikinimą;
5.16. Numatyti šilumos tinklų drenažo pakeitimą ruože nuo ŠK-104-7 iki Respublikos 38, pakeičiant G/b šulinius ir liukus;
5.17. Šilumos tinklų vamzdynų bei atvadų montavimą numatyti su sustiprinta izoliacija;
5.18. Šilumos tinklų vamzdynų movų sujungimams taikyti dvigubo sandarinimo movas;
5.19. Reikiamą rekonstruojamų šilumos tinklų ir jų atvadų vamzdynų oro ir vandens išleidimo uždaromąją armatūrą;
5.20. Numatyti armatūros aptarnavimo šulinių nudrenavimą, uždaromosios armatūros aptarnavimo šulinių liukų dangčius su liejinio užrašu „ŠT“ užrakinamo tipo, juos patikimai ankeruojant prie g/b šulinio konstrukcijų;
5.21. Bekanalių vamzdynų pažeidimo stebėjimo sistemos elektromontažinę schemą;
5.22. Vamzdynų montavimo montažinę schemą;
5.23. Naujai sumontuotų vamzdynų praplovimo schemą.

6. Numatyti bekanalių vamzdynų nuo ŠK-104-7 iki Chemikų g. 11 su atšaka Kėdainiuose izoliacijos kontrolės įrenginių pajungimą į esamus Kėdainių miesto duomenų perdavimo įrenginius ENCO, ENreader, kurie sumontuoti pastatuose adresu Respublikos g. 38 ir Chemikų g. 15 numatyti medžiagas jų pajungimui.
7. Duomenys apie vamzdynų izoliacijos būklę, esamų įrenginių ENCO, ENreader pagalba GSM GPRS ryšiu perduodami į esamą AB „Panevėžio energija“ duomenų surinkimo ir atvaizdavimo sistemą RIS. Duomenų atvaizdavimui taikomos visos esamos sistemos savybės.
8. Kiti reikalavimai: Projektavimo darbus atlikti vadovaujantis šia užduotimi, technine specifikacija ir galiojančiais normatyviniais dokumentais.
9. Projekto rengimo etapai: projektiniai pasiūlymai ir techninis darbo projektas.
10 .Projekto baigimo tvarka, reikalingi derinimai: projektinius pasiūlymus suderinti statybos techninio reglamento STR 1.05.01.2017 nustatyta tvarka.
11. Pateikiamos dokumentacijos skaičius – 1 egz. bei 1 elektroninė versija.

PRIDEDAMA:
1. Šilumos tinklų nuo ŠK-104-7 iki Chemikų g. 11 su atšaka Kėdainiuose situacijos schema – 1 lapas.
2. Šilumos kamerų albumai – 6 lapai.

Šilumos tinklų nuo ŠK-104-7 iki Chemikų g. 11 su atšaka Kėdainiuose situacijos schema

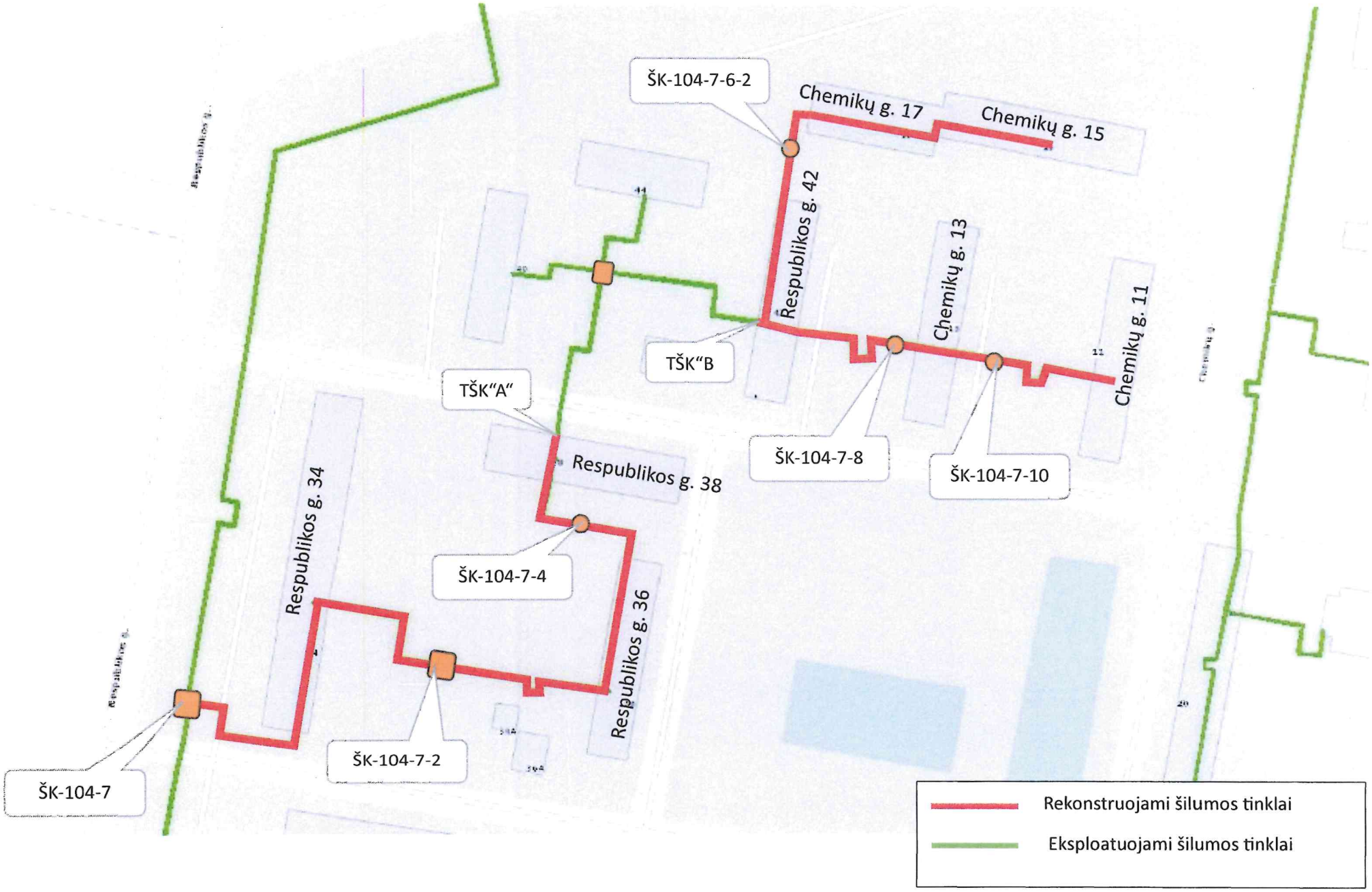

ŠK-104-7

PRIE GYV. NAMO RESPUBLIKOS 34

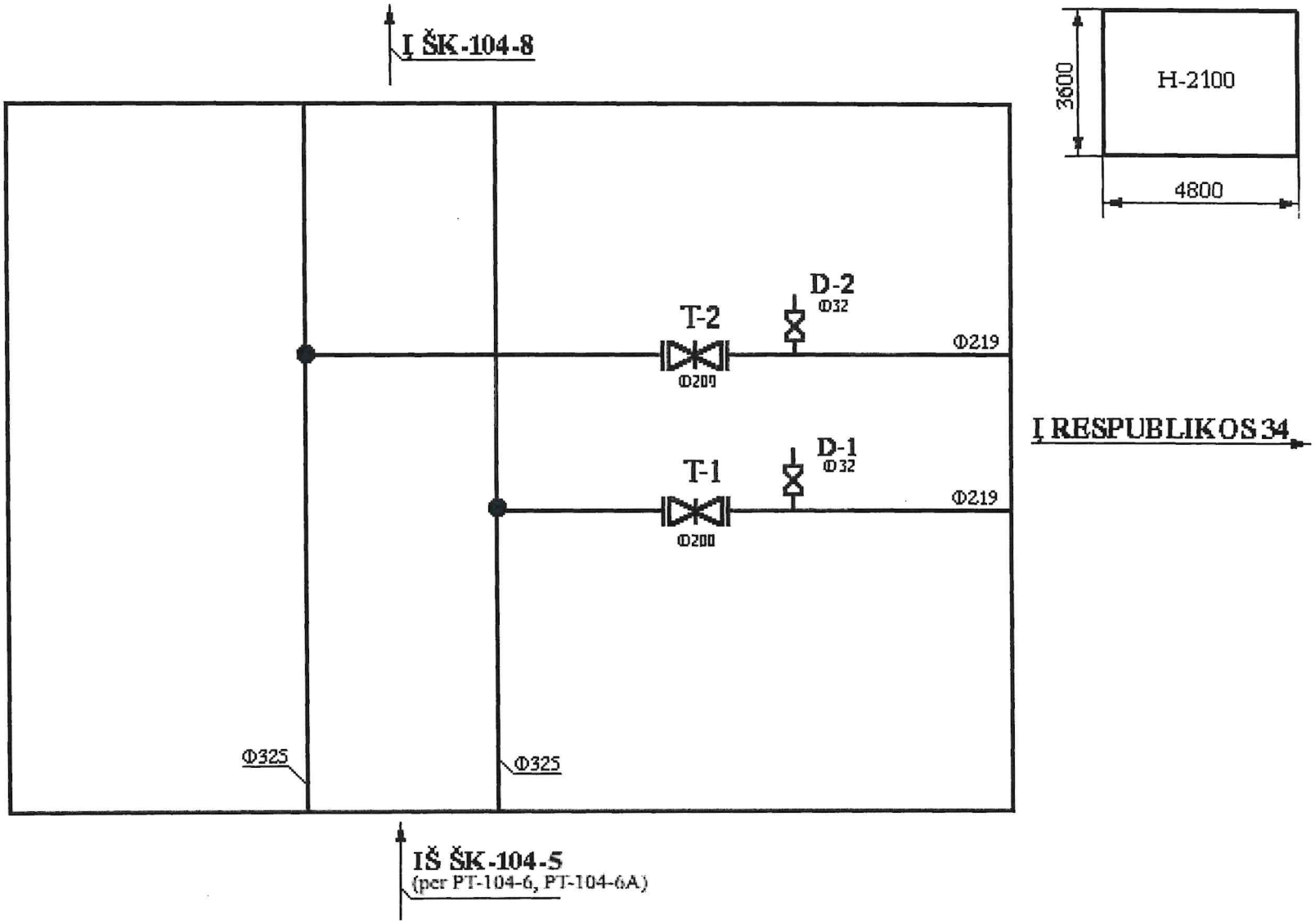

ŠK-104-7-2

TARP GYV. NAMŲ
RESPUBLIKOS 34 IR 36

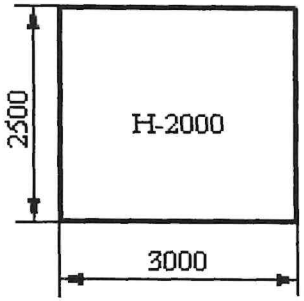

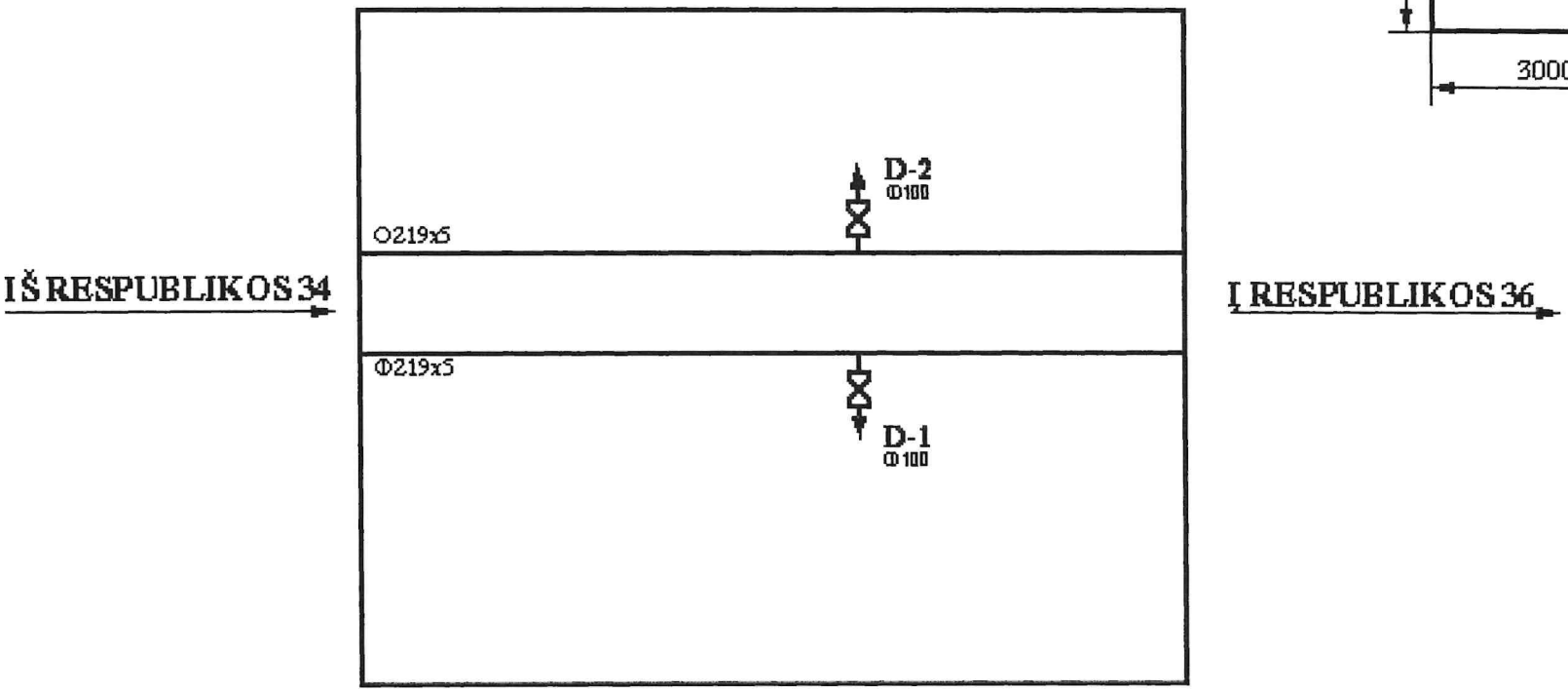

KĖDAINIAI

ŠK-104-7-4

PRIE GYV. NAMO
RESPUBLIKOS 38

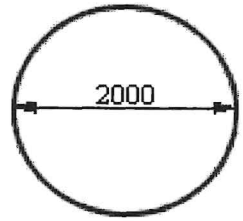

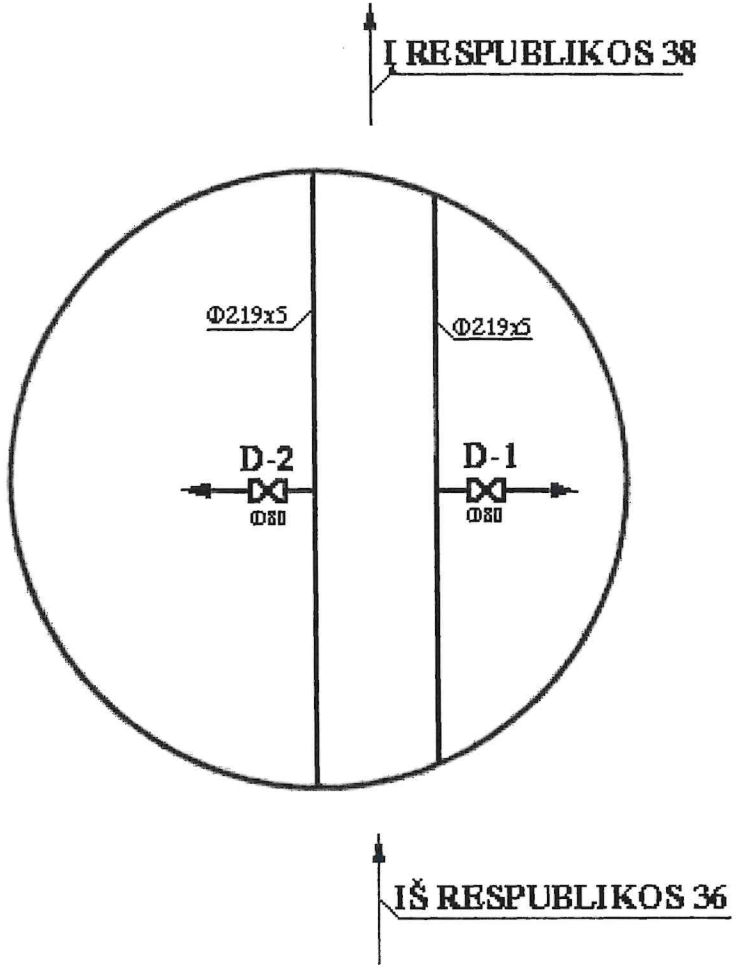

KĖDAINIAI

ŠK-104-7-8

TARP GYV. NAMŲ
RESPUBLIKOS 44
IR CHEMIKŲ 13

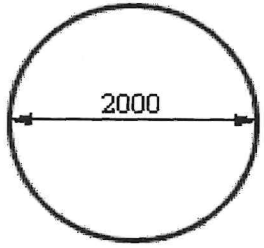

H-2200

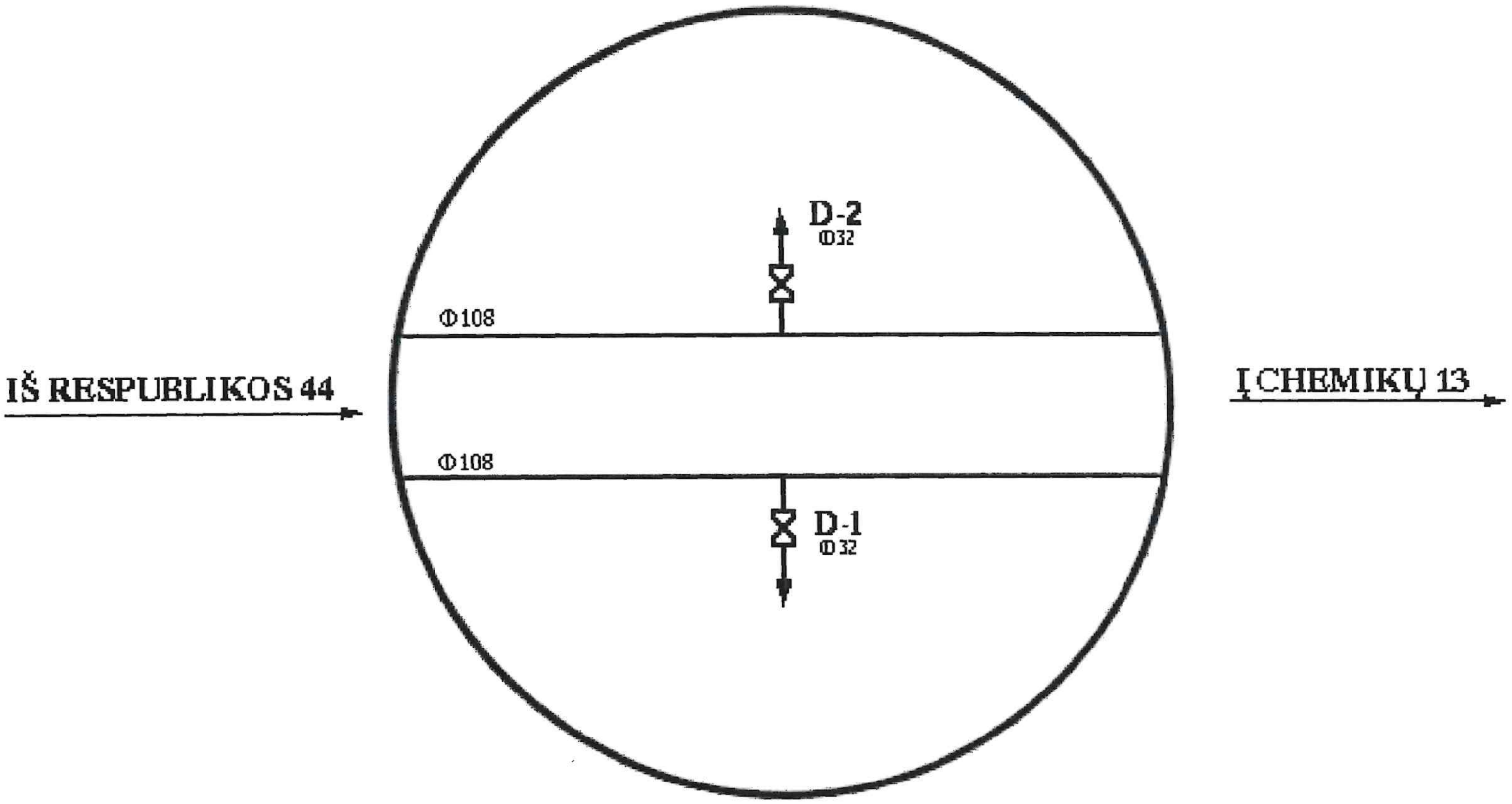

ŠK-104-7-10

TARP GYV. NAMŲ
CHEMIKŲ 13 IR 11

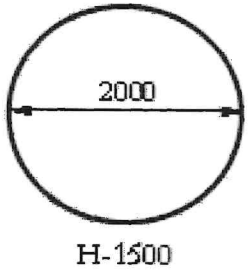

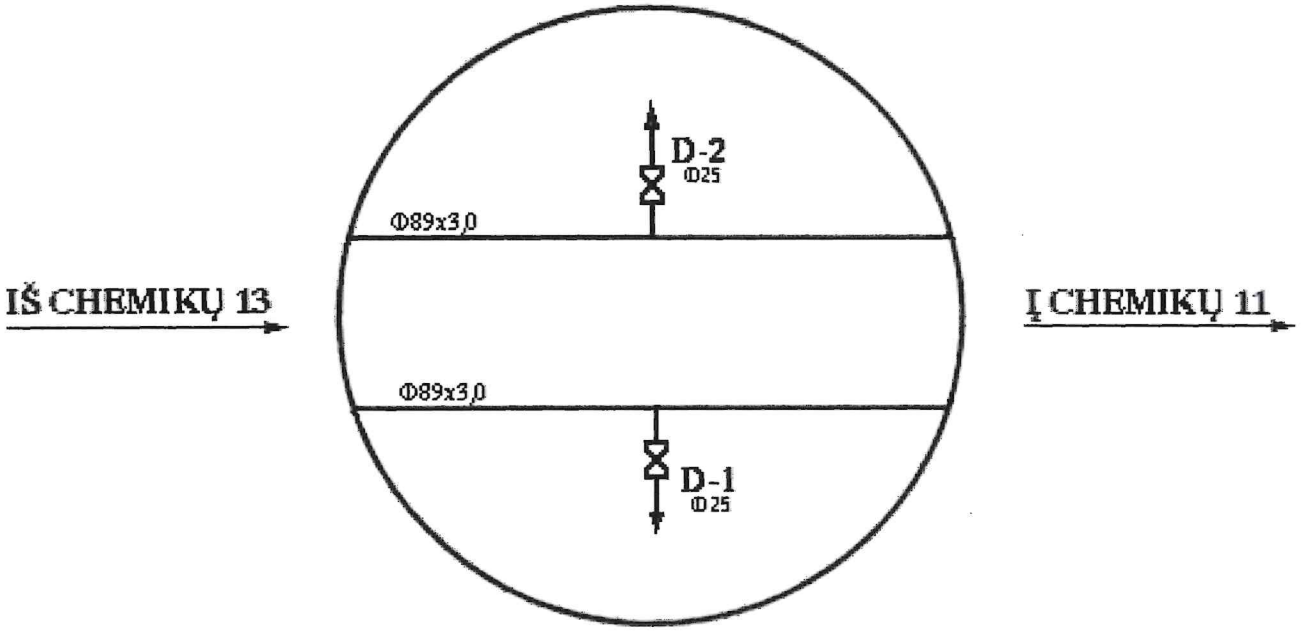

ŠK-104-7-6-2

PRIE GYV. NAMO
CHEMIKŲ 17

